BelgoGlass

TL6011

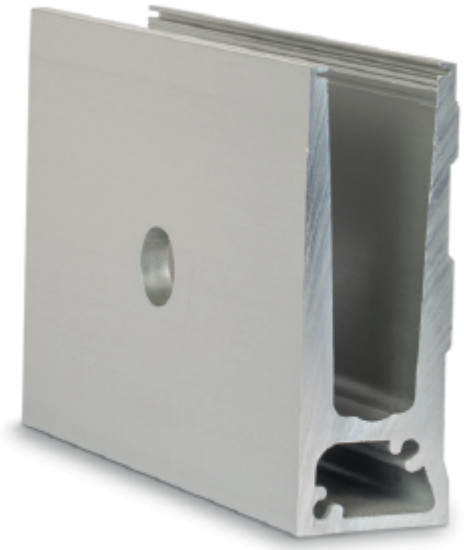

KENMERKEN

Glasprofiel

Toepassingsgebied
Particuliere en zakelijke sector

Montage
Zijmontage
Maximale lineaire belasting = 1.0 kN
Voor eenvoudige montage zonder dekvloer op staal of beton

Installatie van het glas
ONLEVEL Flex-fit glasmontagesysteem
Glasdikte : 12 - 21,52 mm

Maten - kleuren
2500 x 51 x 140 mm : aluminium
5000 x 51 x 140 mm : raw, RVS-effect, in kleur

Onderhoudsarm
Verlengstiftkanalen
Afwateringsopeningen
Geïntegreerde torsiebox om boorafstanden te vergroten

Optie
Top cover
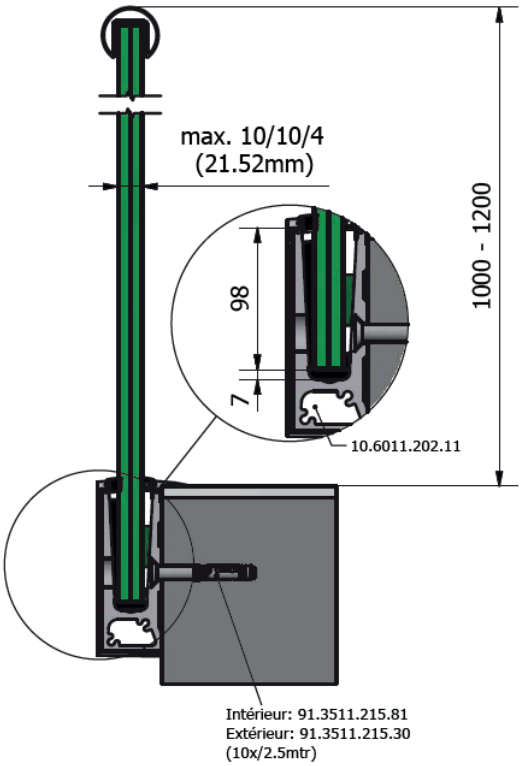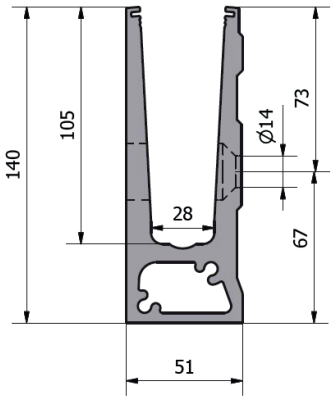
VE : 1