BelgoGlass

TL6011

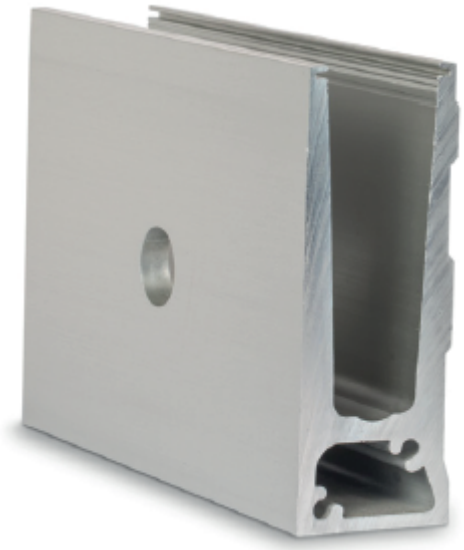

CARACTERISTIQUES

Profilé pour verre

Applications
Privées et commerciales

Montage
Montage latéral
Charge linéaire max. = 1.0 kN
Pour un montage simple sans chape, sur l'acier ou le béton

Montage du verre
Système «ONLEVEL Flex-Fit»
Épaisseurs de verre : 12 - 21,52 mm

Dimensions - couleurs
2500 x 51 x 140 mm : alu naturel
5000 x 51 x 140 mm : non traité, inox brossé ou en couleur

Nécessite peu d'entretien
Canaux pour goujons d'assemblage
Ouvertures pour l'écoulement des eaux
Boîte de torsion intégrée pour augmenter l'écartement des trous

Option
Protection
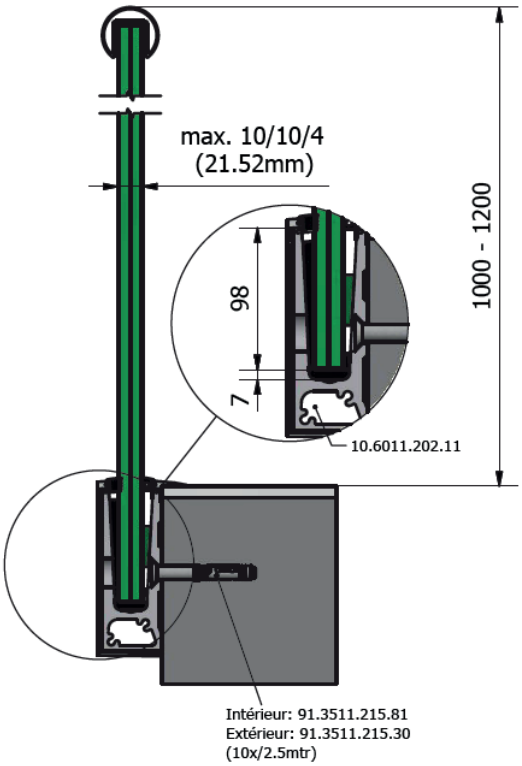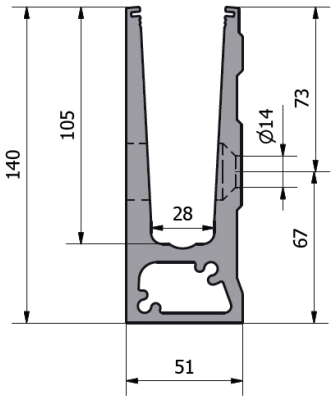
UE : 1