BelgoGlass
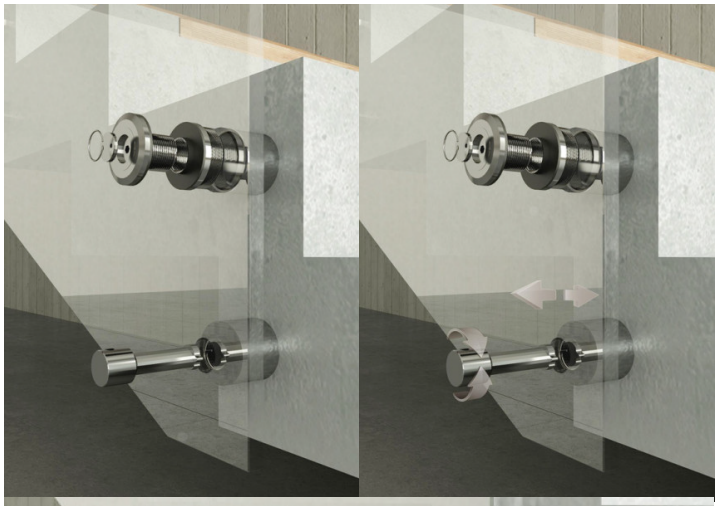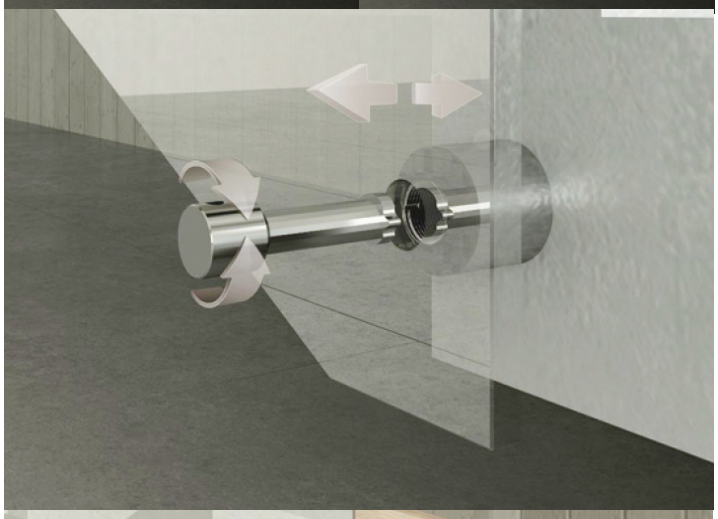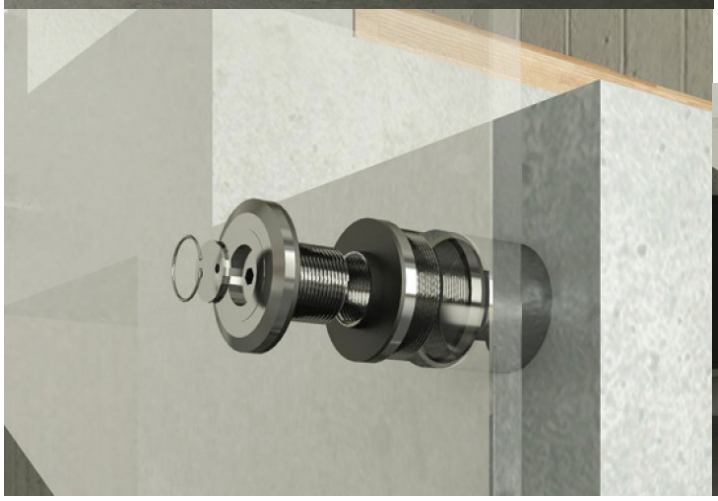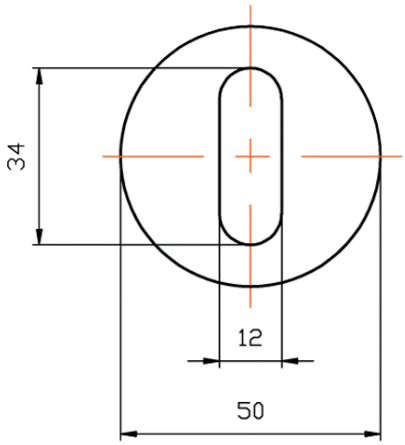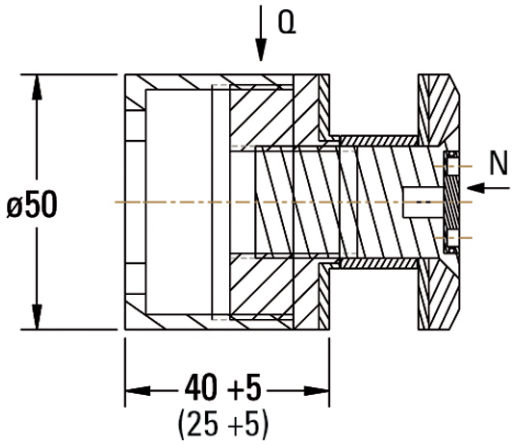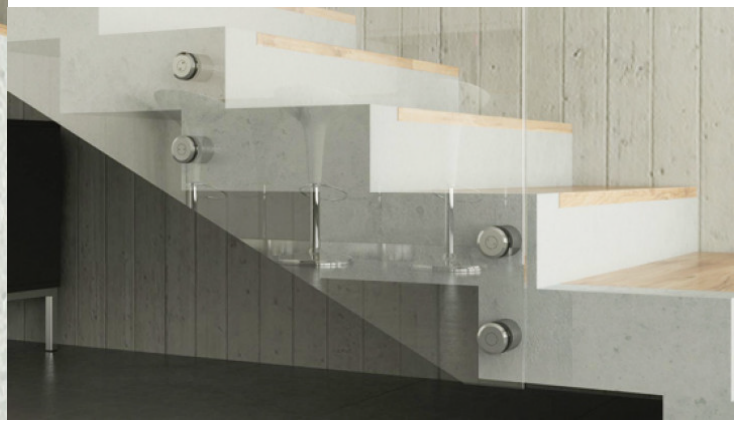
BO 5214027
Boulon pour GDC